Kopplingsschema servicelösning

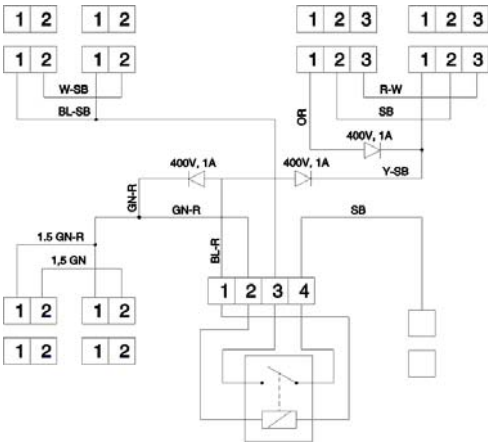

För att förbättra AC prestanda på tomgång har ett relä med tillhörande ledningsmatta tagits fram. Med det nya relät och ledningsmattan inkopplad kommer elkylfläkten alltid att gå på halvfart när AC är tillslagen och motorn går på tomgång.

Samtliga ledningar är 0,75 mm² med undantag av de två ledningarna från ackumulatorn.